Dream Creation Co., Ltd.

for DCU-F125W (15L)
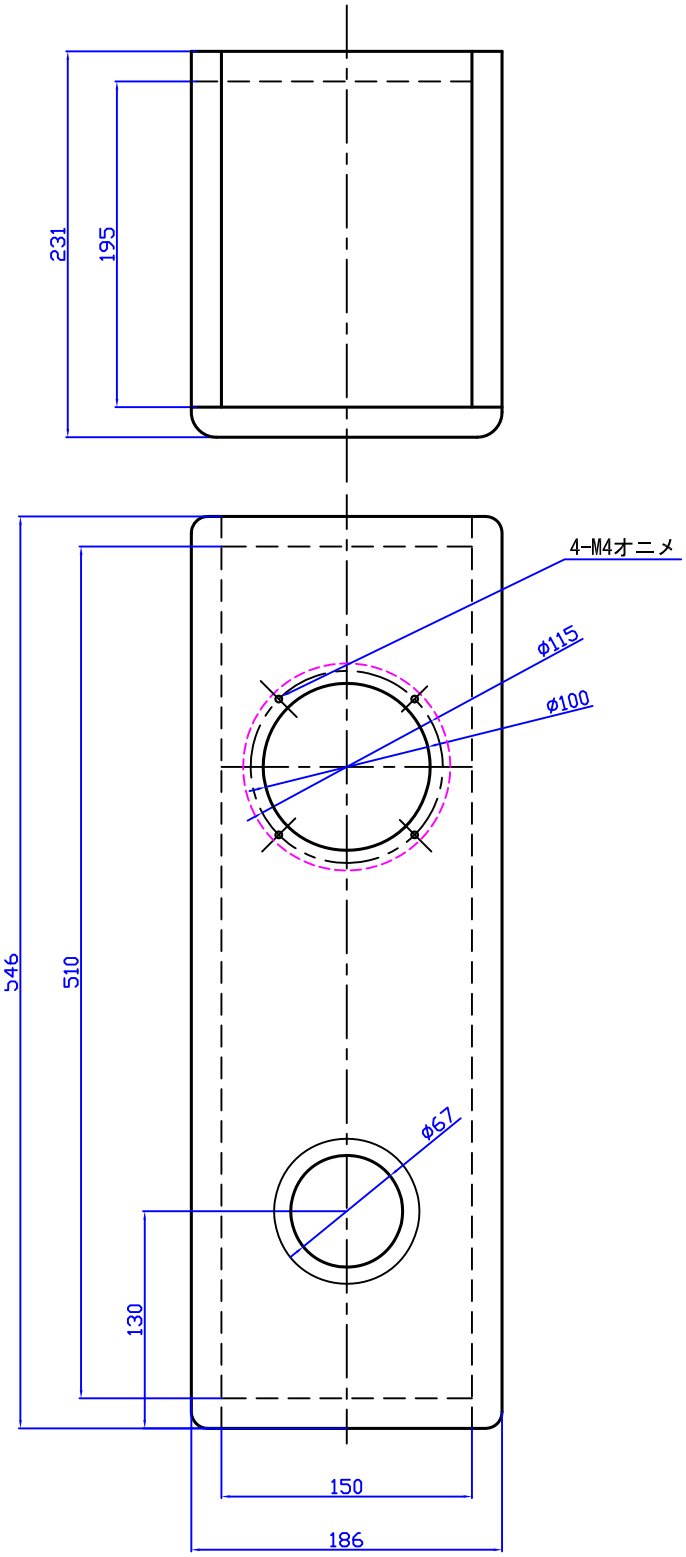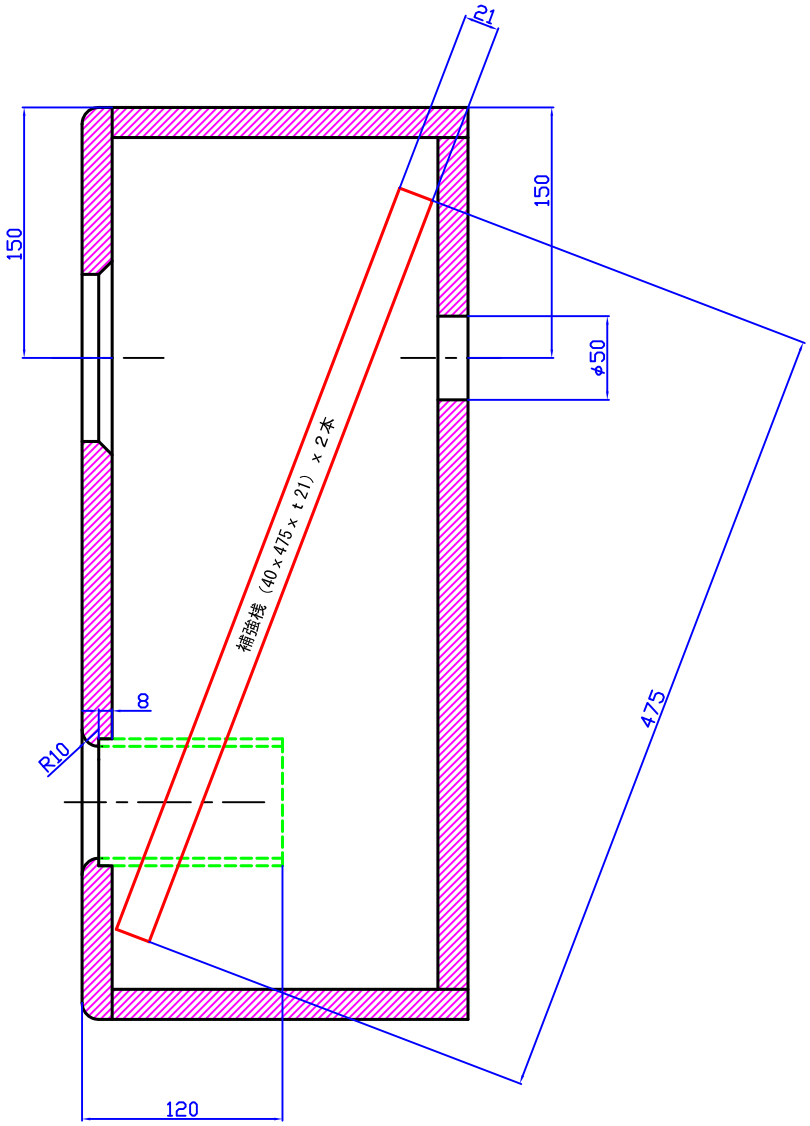
材質＝MDF（t18）
仕上げ無し